MASKINENS IDENTIFIKASJONSPLATE
MASKINENS IDENTIFIERINGSEITKETT
MASKINENS IDENTIFIKATIONSETIKET
KONEEN TUNNUSETIKETTI

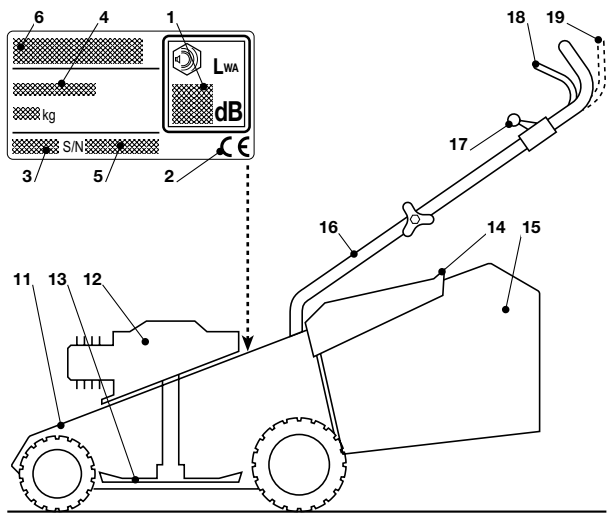

1.
Ljudtryek i överensstämmelse med EU-direktiv 2000/14/CE
Lydtrykk i overensstemmelse med EU-direktiv 2000/14/CE
Lydtryk i overensstemmelse med EU-direktiv 2000/14/CE
Melutaso noudattaa EU-direktiiviä ja on 2000/14/CE

2.
Typegodkjennelse i henhold til EÜ-direktivet 98/37
Typgodkänningsmärke enligt direktiv 98/37/EU
Overensstemmelsesmerke i henhold til EU-direktiv 98/37
Yhdenmukaisuuden merkki EU-direktiivin 98\37 mukaisesti

3.
Produksjonsår
Tillverkningsår
Fabrikationsår
Valmistusvuosi

4.
Gressklippertype
Gräsklippartyp
Type af plæneklipper
Ruohonleikkurin malli

5.
Serienummer
Tillverkningsnummer
Serienummer
Rekisteröintinumero

6.
Produsentens navn og adresse
Tillverkarens namn och adress
Fabrikantens navn og adresse
Valmistajan nimi ja osoite

11.
Chassis
Chassi
Stel
Kehikko

12.
Motor
Motor
Motor
Moottori

13.
Kniv
Kniv
Kniv
Terä

14.
Steinskjerm
Stenskydd
Beskyttelsesplade
Kivisuoja

15.
Oppsamlingssekk
Uppsamlingssäck
Opsamlingspose
Ruohonkeruusäkki

16.
Håndtak
Handtag
Håndtag
Varsi

17.
Akselrasjonskommando
Accelerationskomando
Gashåndtag
Kaasun säädin

18.
Motorbremsespake
Motorbromsspak
Bremsehåndtag
Moottorin jarrua säätelevä vipu

19.
Drivkoplingsspake
Driftkopplingsspak
Fremdriftskobling
Itsevedon käynnistävä vipu

BESKRIVELSE AV SYMBOLENE SOM VISES PÅ KONTROLLKNAPPENE (hvor slike finnes)
BESKRIVNINGAR ÖVER SYMBOLER SOM ÅTERGES PÅ KONTROLLERNA (där det avses)
BESKRIVELSE AF SYMBOLERNE PÅ BETJENINGERNE (hvor disse er påtænkt)
OHJAUSLAITTEISSA OLEVIEN MERKKIEN KUVAUS (mikäli esiintyvät)

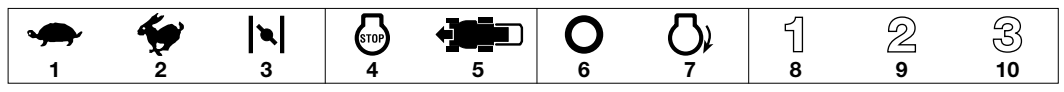

1. *Langsom*	**1.** Långsam	***1.*** *Langsom*	**1.** Hidas
2. *Hurtig*	**2.** Snabb	***2.*** *Hurtig*	**2.** Nopea
3. *Chokehåndtak*	**3.** Choke	***3.*** *Choker*	**3.** Starter
4. *Stans av motoren*	**4.** Stänga av motorn	***4.*** *Stop af motor*	**4.** Pysäytys
5. *Fremdrift tilkoplet*	**5.** Transmission inkopplad	***5.*** *Træk indkoblet*	**5.** Veto päällä
6. *Stans*	**6.** Stopp	***6.*** *Stop*	**6.** Pysäytys
7. *Start*	**7.** Start	***7.*** *Tænding*	**7.** Käynnistys
8. *1. hastighet*	**8.** 1. hastighet	***8.*** *1. hastighed*	**8.** 1. nopeus
9. *2. hastighet*	**9.** 2. hastighet	***9.*** *2. hastighed*	**9.** 2. nopeus
10. *3. hastighet*	**10.** 3. hastighet	***10.*** *3. hastighed*	**10.** 3. nopeus

1 *AVSLUTTE MONTERING* AVSLUTA MONTERINGEN *MONTERINGSANVISNING* KOKOONPANON TÄYDENNYS

MERK: Det kan forekomme at maskinen leveres med enkelte komponenter ferdig monterte.

ANMÄRKNING – Maskinen kan levereras med vissa komponenter redan monterade.

BEMÆRK – Maskinen kan leveres med nogle komponenter, der allerede er monteret.

HUOM – Kone voidaan toimittaa jotkut osat valmiiksi asennettuina.

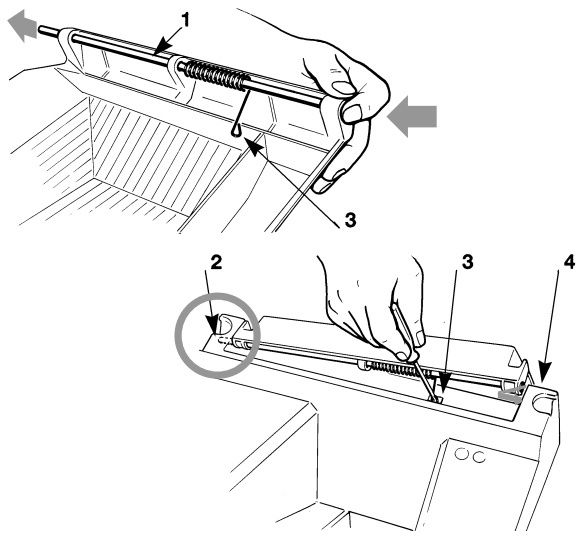

Skyv tappen (1) mot høyre slik vist, og trek denne delen i høyre hull (2) i chassiset. Grip fjærens krok (3) med en skrutrekker og før denne i slissen; før tappens venstre del inn i det relevante hullet (4).

Tryck stift (1) mot höger enligt beskrivning. För in änden i chassits högra säte (2), ta fjäderns ögleformade ände (3) med en skruvmejsel och för in den i öppningen; för sedan in vänstra stiftänden i respektive säte (4).

Skub tappen (1) mod højre som vist, og sæt denne ende i det højre hul (2) i stellet. Grib fjederens krog (3) med en skruetrækker og før denne i slidsen; isæt slutligen endelig venstre ende i pågældende hul (4).

Työnnä akselia (1) oikealle niinkuin on osoitettu. Pujota tamä pää oikeanpuoleiseen kehikon osaan (2), kiinnitä ruuvimeisselin avulla jouden napinlävenmuotoinen pääte (3) ja johdata se aukkoon; ja lopulta pujota akselin vasemmanpuoleinen pää siihen vastaavaan osaan (4).

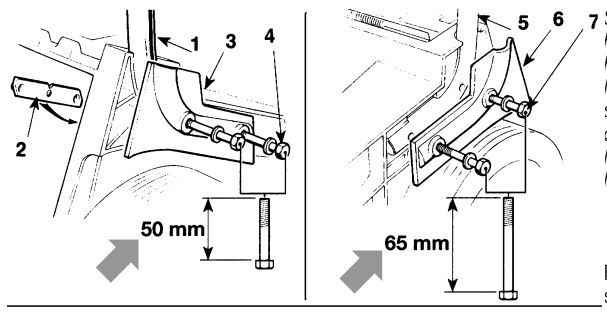

Sett håndtakets nedre høyre del (1) i chassisets spesielle hull; hold den lille platen (2) stødig inne i chassiset, og monter høyre skjerm (3). Fastgjør alle deler med vedlagte skruer (4). Monter håndtakets nedre venstre del (5) og den venstre skjermen (6) ved hjelp av skruene (7). Monter så håndtakets øvre del (8) med boltene (9).
Monter fjæren (10) som styrer startsnoren og fastgjør kontrollkablene ved klemmene (11).

För in handtagets högra underdel (1) i chassits respektive säte, håll brickan (2) på plats i chassit, montera högra skyddet (3) och fäst det hela med tillbehöriga skruvar (4).
Montera handtagets nedre vänstra del (5) och vänstra skydd (6) genom att använda skruvarna (7), och montera sedan handtagets överdel (8) med muttrarna och skruvarna (9).
Montera startlinans styrfjäder (10) och fäst kommandokablarna med klämmorna (11).

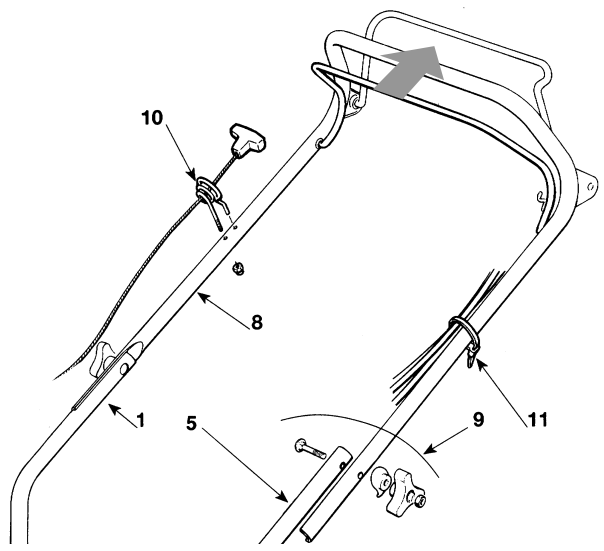

Isæt håndtagets nederste højre del (1) i stellets specielle hul; hold den lille plade (2) i stellet, og montér den højre afskærmning (3). Fastgør alle dele med vedlagte skruer (4).
Montér håndtagets nederste venstre del (5) og den venstre afskærmning (6) ved hjælp af skruerne (7). Montér så håndtagets øverste del (8) med boltene (9).
Montér fjederen (10), som styrer startsnoren og fastgør kontrolkablerne ved klammerne (11).

Laita varren oikeanpuoleinen alaosa (1) siihenvastaavaan kehikon osaan, pidä laatta (2) paikoillaan kehikon sisäpuolella, asenna oikenpuoleinen kansi (3) ja kiinnitä kaikki osat mukana olevien ruuvien avulla (4).
Asenna vasemmanpuoleinen varren alaosa (5) ja vasemmanpuoleinen kansi (6) ruuvien (7) avulla ja lopulta varren yläosa (8) rautapulttien (9) avulla. Asenna käynnistysköyden ohjaimien jousi (10) ja kiinnitä ohjainten johdot siteiden (11) avulla.

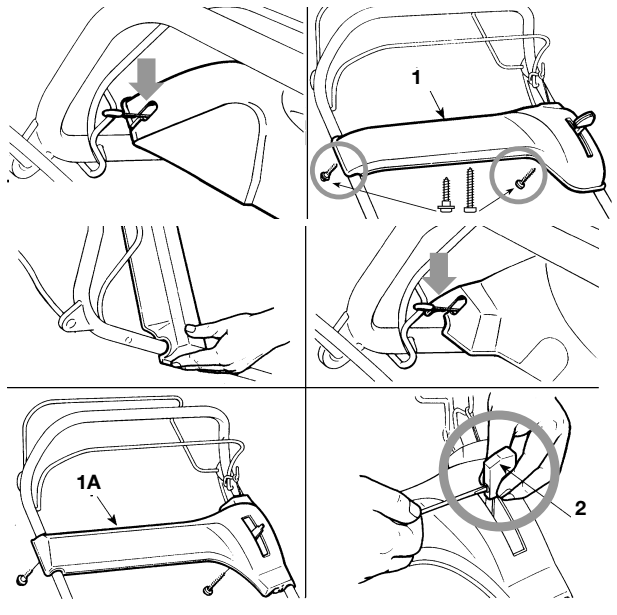

Følg de angitte punktene for enhver modell for å montere instrumentpanelet (1) eller (1A).
For instrumentpanelet "1A", kontroller at knotten (2) er riktig montert.

Följ de för varje modell angivna momenten för att montera instrumentpanelen (1) eller (1A).
För instrumentpanel "1A", kontrollera att knappen (2) är korrekt monterad.

Følg den respektive vejledning ved montering af instrumentpanelet (1) eller (1A).
Ved montering af instrumentpanel "1A" kontrolleres, at håndtaget (2) er korrekt monteret.

Kiinnitä kojelauta (1) tai (1A) kullekin tyypille osoitettujen ohjeiden mukaisesti.
Varmista "1A"-kojelautaa kiinnittäessäsi, että asetat nappulan (2) oikein.

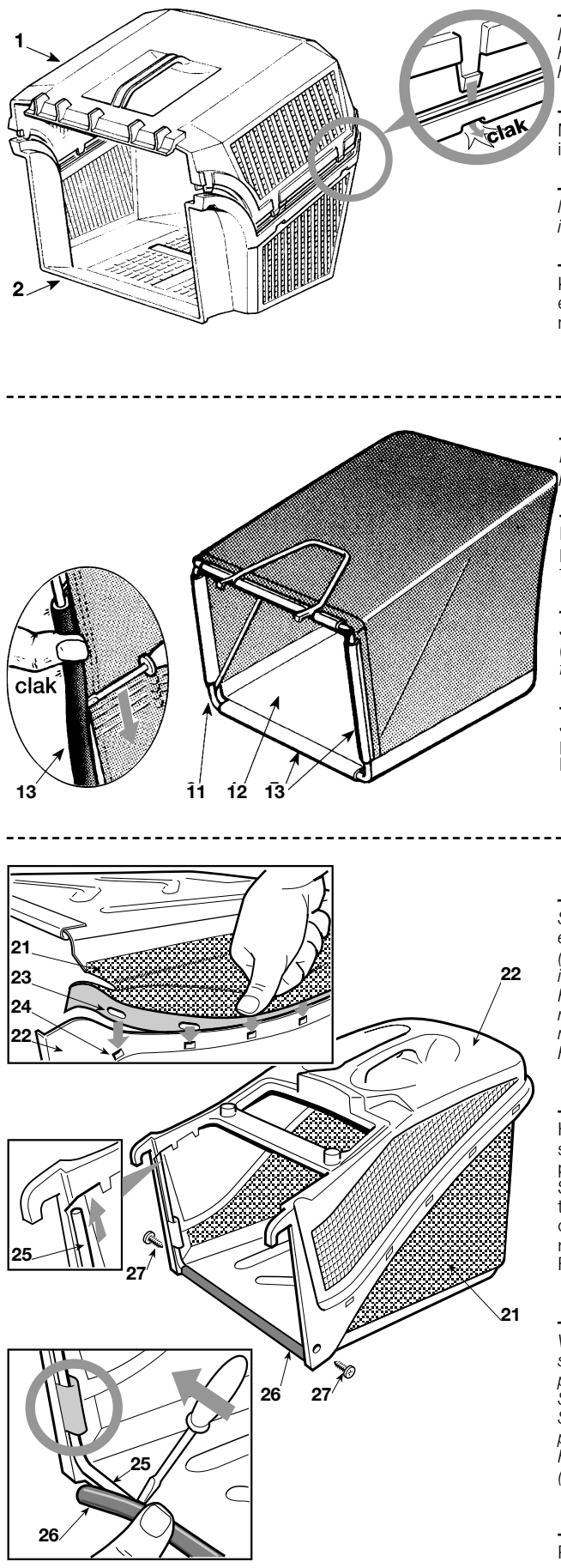

– Ved stiv sekk:
Monter de to delene (1) og (2) sammen. Kontroller at hakene blir satt riktig inn i respektive åpninger til du hører et klikk.

– Vid styv säck:
Montera ihop de två delarna (1) och (2). Skjut in hakarna i hålen tills de snäpper fast.

– Ved stiv opsamlerpose:
Montér de to dele (1) og (2) sammen. Skub hagerne ind i hullerne, indtil de klikker på plads.

– Jäykän säkin ollessa kyseessä:
Kootkaa osat (1) ja (2) huolellisesti ja varmistuen siitä, että hakaset asettuvat niille tarkoitetuille paikoille kunnes ne napsahtavat.

– Ved tøysekk:
Rammen (11) føres inn i sekken (12) og festes i alle plastprofiler (13) med en skrutrekker, som vist på bildet.

– Vid tygsäck:
För in ramen (11) i säcken (12) och haka i samtliga plastprofiler (13) med hjälp av en skruvmejsel enligt figuren.

– Ved opsamlerpose af stof:
Stik rammen (11) i posen (12) og hægt alle plastprofiler (13) fast ved hjælp af en skruetrækker som vist på figuren.

– Kangassäkin ollessa kyseessä:
Johdata puitteet (11) säkkiin (12) ja kiinnitä kaikki plastiikkiprofilit (13) ruuvimeisselin avulla, niinkuin kuvassa.

– Ved sekk av plast og tøy:
Start med å legge plastdelen opp ned (22), og start fra en side med å føre alle monteringshullene i tøykanten (23) til tøyposen (21) sammen med tilsvarende låser (24) i plastdelen.
Før rammens to sidedeler (25) i hullene på tøyet. Før rammens to ender (25) i låsene, og fest plastprofilet (26) med rammens midtparti.
Fest rammen på plastdelen ved hjelp av skruene (27).

– Vid säck av plast och tyg:
Håll delen av plast (22) upp och ned och för in samtliga skåror på tygdelens (21) kant (23) i fästena (24) på plastdelen, börja i ena änden.
Stick in de två sidodelarna på ramen (25) i hålen på tyget. Stick in de två ändarna på ramen (25) i fästena och koppla samman plastprofilen (26) med mittdelen av ramen.
Fäst ramen på plastdelen med skruvarna (27).

– Ved opsamlingspose af stof og plast:
Vend plastdelen (22) på hovedet og hægt alle stofdelens (21) slidshuller på yderkanten (23) fast på plastikdelens låse (24). Start fra en yderside.
Stik rammens to sidedele (25) ind i hullerne på stoffet. Stik rammens to ender (25) i låsene og fastgør plastprofilen (26) med rammens midterdel.
Fastgør rammen på plastdelen ved hjælp af skruerne (27).

– Plastiikka- ja kangassäkin ollessa kyseessä:
Plastiikkaosan (22) ollessa käännettynä kiinnitä kaikki reunan reiät (23) kangaspuolen (21) kiinnittimiin (24) aloittaen toisesta päästä.
Asenna rungon (25) kaksi sivukappaletta kangasosan aukkoihin. Aseta rungon (25) kaksi päätä paikoilleen ja kiinnitä muovitanko (26) rungon keskiosaan. Kiinnitä runko muoviosaan ruuveilla (27).

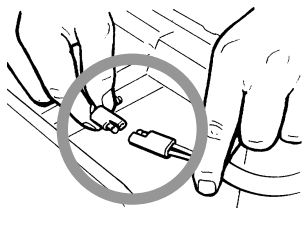

På modellene som er utstyrt med elektrisk tenning skal batteriledningen kobles til stikkontakten på hovedkabelen til klipperen.

Om modellen är utrustad med elektrisk startmotor, anslut batterikabeln till kontaktorn för gräsklipparens huvudnät.

Hvis modellen er udstyret med elektrisk start, forbindes batterikablet til kontaktoren for plæneklipperens hovednet.

Mallit, jotka on varustettu sähkökäynnistyksellä, liitä akun kaapeli ruohonleikkurin yleiskaapelirasian kytkimeen.

2 BESKRIVELSE AV KONTROLLENE / BESKRIVNING AV KOMANDON / BESKRIVELSE AF STYRINGERNE / SÄÄDINTEN SELITYS

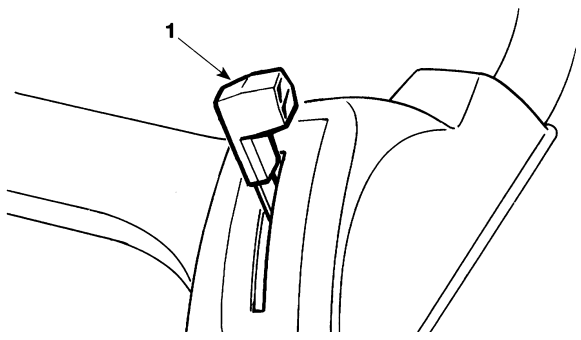

Forgasseren styres av den relevante spaken (1). Posisjonen er angitt på det relevante skiltet.

Förgasaren kontrolleras av spaken (1), vars läge är angivet i den aktuelle skylten.

Gashåndtag kontrolleres af gearet (1). Gearets position er vist i den pågældende plade.

Kaasutus säädetään vastaavalla vivulla (1), jonka asento on osoitettu asiaa koskevalla laatalla.

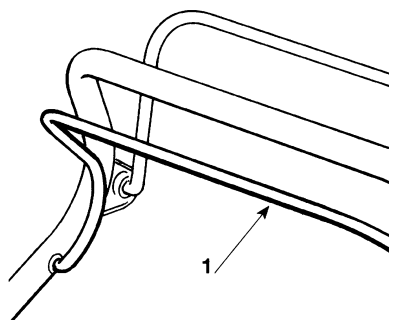

Knivens brems er styrt av spaken (1) som må holdes mot håndtaket for start og så lenge gressklipperen er i bruk. Motoren stopper så snart spaken slippes.

Knivbromsen drivs av spaken (1). Vid start och användning av apparaten, ska spaken hållas intryckt mot handtaget. Motorn stannar så snart spaken släpps.

Knivbremsen drives af grebet (1). Ved start og anvendelse af klipperen, skal grebet holdes indtrykket mod håndtaget. Motoren standser, så snart grebet slippes.

Terän jarru toimii vivulla (1), joka tulee pitää vartta vasten käynnistyksessä ja ruohonleikkurin ollessa toiminnassa. Moottori pysähtyy, kun vipu vapautetaan.

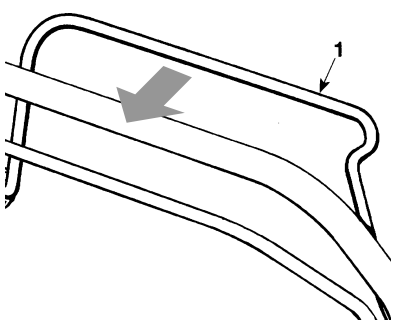

På trekkmodellene skjer framdriften av gressklipperen ved at spaken (1) trykkes mot håndtaket. Gressklipperen stopper når spaken slippes.

På modellerna med självdrift, kan man köra gräsklipparen framåt genom att trycka spaken (1) mot handtaget. Gräsklipparen stannar så snart spaken släpps.

På de selvkørende modeller, kan man køre plæneklipperen fremad ved at trykke grebet (1) mod håndtaget. Plæneklipperen standser, så snart grebet slippes.

Mallit, joissa on itseveto, ruohonleikkuri etenee työntämällä vipua (1) vartta vasten. Ruohonleikkuri pysähtyy, kun vipu vapautetaan.

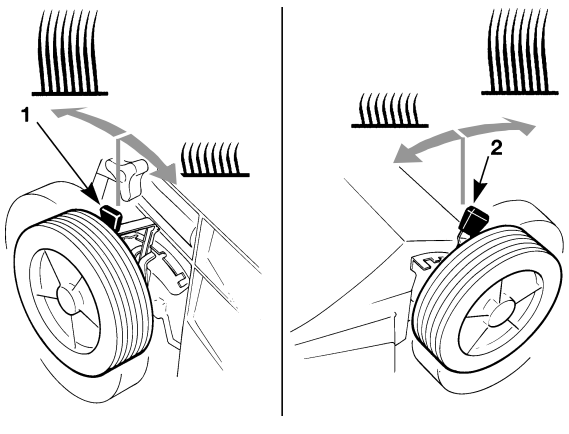

Skjærehøyden justeres ved å flytte spaken (1) for bakhjulene og spaken (2) for forhjulene. Alle hjul må settes i samme høyde. HØYDEJUSTERINGEN MÅ KUN GJØRES NÅR KNIVEN IKKE ROTERER.

Klipphöjdens inställning erhålles genom manövrering av spake (1) för framhjulen och spake (2) för bakhjulen. Samtliga hjul måsta stå på samma höjd. UTFÖR DETTA INGREPP MED STILLASTÅENDE KNIV.

Klippehøjden indstilles ved at flytte grebene (1) til baghjulene grebene (2) til forhjulene. Klippehøjden skal være den samme på alle fire hjul. INDSTIL KLIPPEHØJDEN MED KNIVEN I TOTAL STILSTAND.

Ruohon leikkuukorkeus säädetään takapyöriä vastaavan vivun (1) ja etupyöriä vastaavan vivun (2) avulla. Korkeuden tulee olla kaikille pyörille sama.
SUORITA TOIMENPIDE LEIKKUUTERÄN OLLESSA TÄYSIN PYSÄHTYNEENÄ.

3 KLIPPE GRESS / GRÄSKLIPPNING / ARBEJDE MED PLÆNEKLIPPEREN / RUOHONLEIKKAUS

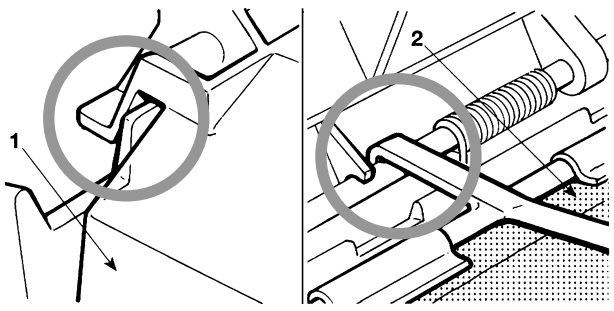

Løft på steinskjermen og hekt fast den stive sekken (1) eller tøysekken (2) på riktig måte, slik som vist på bildet.

Lyft stenskyddet och haka fast den styva säcken (1) eller tygsäcken (2) ordentligt enligt bilderna.

Løft beskyttelsespladen og fastgør den stive opsamlerpose (1) eller opsamlerposen af stof (2) ordentligt som vist i figurerne.

Nosta kivisuojaa ja kiinnitä hakasilla jäykkä säkki (1) tai kangassäkki (2) oikein, kuten kuvissa on osoitettu.

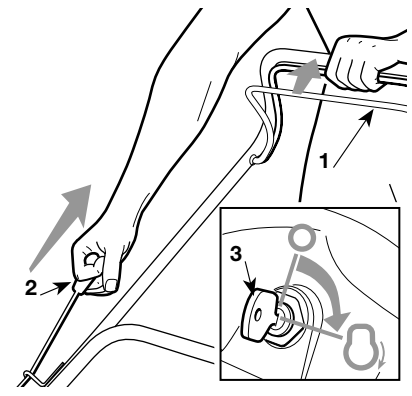

Følg instruksjonsboken for å starte motoren. dra knivens bremsespak (1) mot håndtaket og rykk bestemt i startsnoren (2). På modellene som er utstyrt med elektrisk tenning skal nøkkelen (3) vries om.

Följ instruktionsboken för att starta maskinen; dra bromsspaken (1) mot handtaget och dra bestämt i startlinan (2). På modellerna med elektrisk startmotor, vrid på tändnyckeln (3).

Følg vejledningen for at starte motoren; træk bremsgrebet (1) mod håndtaget og træk hårdt i startsnoren (2). På modellerne med elektrisk start drejes tændningsnøglen (3).

Käynnistyksessä seuraa moottorin ohjekirjan neuvoja, vedä siis jarrun vipua (1) vartta vasten ja vedä voimakkaasti käynnistysköydestä (2). Mallit, joissa on sähkökäynnistys, käännä käynnistysavainta (3).

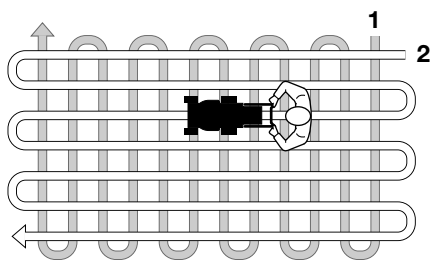

Gressmatten kommer til å få et bedre utseende hvis gresset alltid klippes i samme høyde og vekselsvis i begge retninger.

Gräsmattan kommer att få ett bättre utseende om gräset alltid klipps i samma höjd och växelvis i båda riktningarna.

For at opnå det bedste resultat af klipningen, anbefales det at anvende den samme klippehøjde og at skifte køreretning.

Ruohokentästä tulee kauniimpi jos ajat ruohon aina saman korkuiseksi ja vuorotellen kahteen suuntaan.

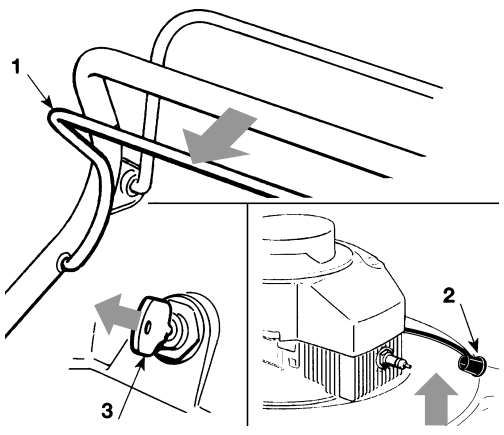

Man skal slippe bremsespaken (1) og koble ut tennpluggens hette (2) når arbeidet er slutt. For de modeller som er utstyrt med elektrisk tenning skal nøkkelen (3) taes ut. VENT TIL KNIVEN HAR STANSET før man utfører hvilkensomhelst annen arbeidsoppgave.

När arbetet är slut, släpp bromsspaken (1) och ta bort tändstiftets hätta (2). På modellerna med elektrisk startmotor, ta ur tändnyckeln (3). VÄNTA TILLS KNIVEN HAR STANNAT innan andra åtgärder vidtas.

Efter brug slippes bremsegrebet (1) og tændrørsledningen (2) tages ud. På modellerne med elektrisk start, tages tændningsnøglen (3) ud. VENT TIL KNIVEN ER STOPPET, inden der foretages indgreb af teknisk art.

Työn päätyttyä, vapauta jarrun vipu (1) ja irrota sytytystulpan suojus (2). Mallit, joissa käynnistysavain (3) on varusteena, tulee avain irrottaa. ODOTA, ETTÄ TERÄ PYSÄHTYY, ennen minkään toimenpiteen suorittamista.

4 RUTINEVEDLIKEHOLD / RUTINUNDERHÅLL / VEDLIGEHOLDELSE / JOKAPÄIVÄINEN YLLÄPITO

VIKTIG - Periodemessig og nøye vedlikehold er av største viktighet for å opprettholde maskinens opprinnelise ytelse og sikkerhet over tid. Lagre gressklipperen på et tørt sted.

1) *Ta bestandig på solide arbeidshansker ved rengjøring, vedlikehold og innstilling av maskinen.*
2) *Rengjør maskinen godt med vann etter hver bruk; fjern rester av gress og skitt som har samlet seg på innsiden av chassiet for å hindre at disse tørker inn og lager problemer ved fremtidig oppstart.*
3) *Snu maskinen dersom det er nødvendig med tilgang til undersiden, men bare i den retningen som motorens bruksansivning angir, og følg ellers instruksjonene.*
4) *Unngå å helle bensin på motorens eller maskinens plastdeler for å unngå å skade disse, og fjern umiddelbart ethvert spor av bensin som måtte søles. Garantien dekker ikke skader på plastdelene som er forårsaket av bensinen.*

VIKTIGT – Regelmässigt och noggrant underhållsarbete är nödvändigt för att över tid bibehålla säkerhetsnivån och maskinens ursprungliga prestationer. Förvara gräsklipparen i torr miljö.

1) Sätt på Er robusta skyddshandskar före alla slags ingrepp för rengöring, underhållsarbete eller justeringar på maskinen.
2) Efter all klippning så gör rent maskinen med vatten; ta bort alla gräsrester och lera som samlats inuti chassit för att undvika att den torkar in som kan göra det svårare att starta maskinen nästa gång.
3) Ifall man måsta komma åt de nedre delarna så luta endast maskinen vid den sida som indikeras i motorns instruktionshäfte, och genom att följa dess anvisningar.
4) Undvik att hälla bensin på motorns plastdelar eller på maskinen för att undvika att den kommer till skada och torka genast bort bensindroppar som eventuellt spillts. Garantin täcker inte skador på plastdelar orsakade av bensin.

VIGTIG – En regelmæssig og omhyggelig vedligeholdelse er uundgåelig for at fastholde maskinens sikkerhedsniveauer og ydelser gennem tiden. Opbevar plæneklipperen på et tørt sted.

1) *Bær stærke arbejdshandsker, inden De foretager et hvilket som helst rensnings-, vedligeholdelses- eller justeringsindgreb på maskinen.*
2) *Vask maskinen omhyggeligt efter hver klipning; fjern de græsrester eller det mudder, som eventuelt har ophobet sig inde i chassiset for at undgå, at det tørrer og vanskeliggør den efterfølgende start.*
3) *For at få adgang til den nederste del, skal maskinen udelukkende skråstilles på den side, der er angivet på motorens hæfte, og de pågældende anvisninger skal følges.*
4) *Undgå at spilde benzin på motorens eller maskinens plastikdele for at undgå at beskadige dem, og rens alle de benzinspor, der eventualment måtte være spildt.Garantien dækker ikke skader ved plastikdelene som følge af benzin.*

TÄRKEÄÄ – Säännöllisesti ja huolellisesti suoritettu huolto on välttämätön koneen turvallisuuden ja oikean toiminnan takaamiseksi ja säilyttämiseksi. Säilytä ruohonleikkuri kuivassa tilassa.

1) Käytä aina tukevia työkäsineitä suorittaessasi koneen puhdistus-, huolto- tai säätötoimenpiteitä.
2) Puhdista kone huolellisesti vedellä aina käytön jälkeen, poistaen alustan sisään kerääntyneet ruohon jäännökset ja muta, jotka kuivuessaan saattavat vaikeuttaa seuraavaa käynnistystä.
3) Mikäli joudutaan käsittelemään koneen takaosaa, tulee konetta kallistaa ainoastaan moottorin ohjekirjasessa esitetyltä sivulta, kirjasen ohjeiden mukaisesti.
4) Vältä bensiinin tippumista moottorin tai laitteen muoviosille etteivät ne vahingoittuisi ja puhdista välittömästi kaikki mahdolliset bensiinitahrat. Takuu ei kata bensiinin muoviosille aiheuttamia vahinkoja.

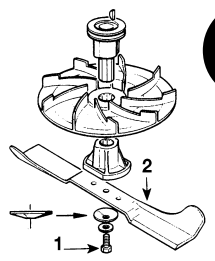

Ethvert inngrep på kniven må utføres ved et spesialisert senter. ***Merknad til det spesialiserte senteret:*** *Monter kniven (2) i den rekkefølgen som er angitt på figuren, og skru midtskruen (1) fast med en momentnøkkel stilt inn på 35-40 Nm.*

Alla ingrepp på kniven skall utföras vid en serviceverkstad. **Anmärkning för serviceverkstaden:** Montera tillbaka kniven (2) genom att följa beskrivningen på bilden och dra åt mittskruven (1) med en momentnyckel inställd på 35-40 Nm.

Entvert indgreb på kniven skal udføres af et specialiseret center. ***Bemærkning for det specialiserede center:*** *Montér kniven (2) i den rækkefølge, der er vist i figuren, og stram den centrale skrue (1) med en momentnøgle ved 16-20 Nm.*

Kaikki terään suoritettavat toimenpiteet pitää suorittaa tähän erikoistuneessa keskuksessa. **Huomautus erikoiskeskukselle:** Asenna terä (2) uudelleen noudattaen kuvan ohjeita ja kiristä keskusruuvi (1) tiukkaan dynamometrisellä avaimella, joka on kalibroitu arvolle 35-40 Nm.

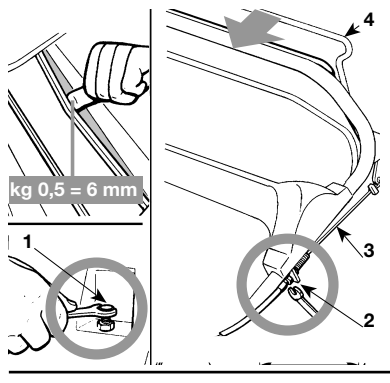

Spenningen til remmen kan reguleres ved hjelp av skruen (1) til det angitte målet (6 mm med 0,5 kg dytt). Justerstykket (2) må reguleres slik at tråden (3) ikke er for stram når håndtaket (4) ikke holdes inne.

Remmens korrekta spänning uppnås genom att vrida på skruven (1), tills det indikerade värdet (6 mm uppnåtts med ett tryck på 0,5 kg). Justeringsanordningen ska (2) ställas in på ett sådant sätt att tråden (3) är något lös när spaken (4) befinner sig i viloläge.

Remmens korrekte spænding opnås ved at indvirke på skruen (1) indtil den angivne værdi, (6 mm ved et tryk på 0,5 kg), er opnået. Justeringen (2) skal reguleres således at kablet (3) er en smule slapt, når grebet (4) er i hvilestillingen.

Vetohihnan jännite säädetään käyttämällä mutteria (1) kunnes saavutetaan osoitettu arvo (6 mm ja 0,5 kg työntövoima). Säätömutteri (2) tulee säätää, niin että lanka (3) on hieman löysällä vivun (4) ollessa vapaana.

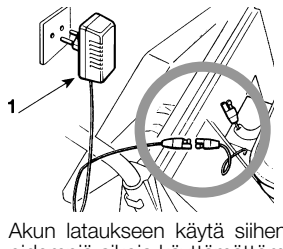

For å lade batteriet må man koble det til batteriladeren (1) slik som forklart i batteriets vedlikeholdshåndbok. Hvis man forutser å ikke bruke gressklipperen over en lang periode bør batteriet kobles fra motoren. Man bør forsikre seg om at batteriet holder seg oppladet.

Använd den speciella batteriladdaren (1) för att ladda batteriet. Följ instruktionerna i batteriets handbok. Om du inte tänker använda gräsklipparen under en längre tid, koppla från batteriet och se till att det är tillräckligt laddat.

Til opladning af batteri benyttes den medfølgende oplader (1), som forklaret i batteriets vejledning. Hvis plæneklipperen ikke skal bruges i længere tid, afbrydes batteriet; sørg for, at det er korrekt opladet.

Akun lataukseen käytä siihen tarkoitettua lataajaa (1) noudattaen akun ohjekirjan antamia neuvoja. Jos ruohonleikkuri on pidempiä aikoja käyttämättömänä, irrota akku moottorista, mutta varmista, että akku pysyy aina tarpeellisesti ladattuna.

MERK: Ikke bruk etsende rengjøringsmidler. Fjern umiddelbart eventuelle bensinrester, slik at ABS-chassiset ikke misfarges.

ANMÄRKNING: Använd icke starka vätskor till rengöring; avlägsna genast alla bensinspår, för att icke förorsaka färgförändringar i ABS-chassit.

BEMÆRK: Anvend ikke ætsende rengøringsmidler. Fjern straks eventuelle benzinrester, således at ABS-stellet ikke kan misfarves

HUOMIO: Älä käytä voimakkaita nesteitä koneen puhdistuksessa; kaikki bensiinitahrat tulee pyyhkiä heti pois, jottei ABS-muovista tehdyn kehikon väri muuntuisi.

VIKTIG: Les nøye instruksjonene i motorhåndboken før motoren startes for første gang.
ADVARSEL! Sjekk oljenivået før du starter klipperen.

VIKTIGT: Läs uppmärksamt instruktionerna i motorns handbok, innan motorns sätts igång för första gången.
VARNING! Innan start så kontrollera oljenivån.

VIKTIGT: Før motoren tages i brug for første gang, bør den medfølgende vejledning læses omhyggeligt.
ADVARSEL! Tjek olieniveauet før start.

TÄRKEÄÄ: Lue tarkasti moottorin käyttöohjekirjan säännöt ennen kuin käynnistät moottorin ensimmäisen kerran.
VAROITUS! Tarkista öljyn pinnan taso ennen koneen käynnistämistä.

GGP ITALY SPA

Via del Lavoro, 6

I-31033 Castelfranco Veneto (TV) ITALY

GLOBAL GARDEN PRODUCTS

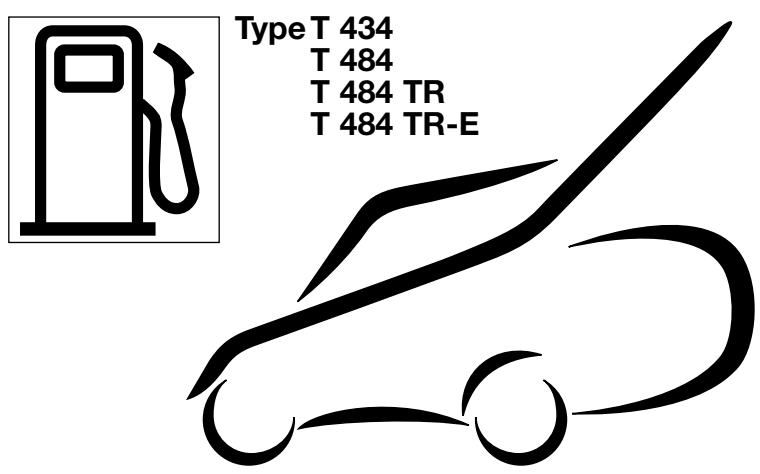

Type T 434
T 484
T 484 TR
T 484 TR-E

NO **GRESSKLIPPER** - INSTRUKSJONSBOK
ADVARSEL! - Les denne håndboken nøye før du tar maskinen i bruk.

SV **GRÄSKLIPPARE** - BRUKSANVISNING
VARNING! – Innan ni använder maskinen så läs noggrant igenom bruksanvisningen.

DA **PLÆNEKLIPPER** - BRUGSANVISNING
ADVARSEL! - Denne manual skal læses omhyggeligt, inden maskinen anvendes.

FI **RUOHONLEIKKURI** - KÄYTTÖOHJEET
VAROITUS! - Lue tämä käyttöopas huolellisesti ennen laitteen käyttöä.

© by GGP ITALY SPA

Realizzazione: EDIPROM - Bergamo

171503411/9

SIKKERHETSBESTEMMELSER

MÅ FØLGES NØYE

A) OPPLÆRING

1) Les nøye gjennom instruksjonene. Lær deg å kjenne igjen kontrollene og å bruke gressklipperen riktig. Lær deg å stoppe motoren hurtig.
2) Bruk kun gressklipperen til det den er beregnet til, dvs. kun til å klippe og samle sammen gress. Annen bruk kan være farlig og kan skade maskinen.
3) Gressklipperen skal ikke brukes av barn eller av personer som ikke er tilstrekkelig kjent med instruksjonene. Lokale bestemmelser kan angi en tillatt minstealder for bruk.
4) Bruk aldri gressklipperen:
– i nærheten av personer, spesielt barn eller dyr;
– hvis brukeren har tatt legemidler andre stoffer/drikker som kan redusere brukerens reflekser og oppmerksomhet.
5) Ikke glem at det er brukeren som er ansvarlig for uforutsette ulykker som går ut over andre personer og deres eiendeler.

B) KLARGJØRING

1) Bruk alltid kraftig skotøy og lange bukser når du bruker gressklipperen. Gressklipperen må ikke brukes når du er barfotet eller bruker åpne sko.
2) Kontroller nøye hele arbeidsområdet. Fjern alt som kan trekkes inn i og deretter kastes ut av maskinen (steiner, kvister, jerntråder eller andre gjenstander).
3) OBS! Fare! Bensin er lettantennelig.
– Oppbevar bensinen i en bensinkanne.
– Bruk en trakt for å fylle på brennstoffet. Dette må gjøres utendørs. Unngå å røyke under påfyllingen. Hver gang du skal håndtere drivstoffet må du:
– fylle på før motoren startes - ikke fyll på drivstoff eller fjern tanklokket nå motoren er i gang eller er varm.
– ikke starte motoren dersom det lekker ut bensin. Unngå å skape brannfare ved å fjerne gressklipperen fra det området hvor lekkasjer har skjedd til drivstoffet er dunstet bort og bensingassene har løst seg opp.
– sett alltid lokkene på tanken og bensinkannen tilbake på plass med en gang, og kontroller at lokkene er tette og skikkelig satt på plass.
4) Bytt ut slitte lyddempere.
5) Foreta en generell kontroll før hver bruk, kontroller spesielt knivenes utseende, og at skruene og knivene ikke er slitte eller skadet. Bytt ut hele knivblokken og de skadde eller slitte skruene, slik at balansen opprettholdes.
6) Før gressklipperen flyttes må dekslene til utkaståpningene settes på plass (gressbeholder eller steinskjerm).

C) UNDER BRUK

1) Motoren må ikke startes i lukkede rom, hvor farlige forbrenningsgasser kan samles.
2) Arbeid kun i dagslys eller i tilsvarende god belysning.
3) Om mulig må du unngå å arbeide når gresset er vått.
4) Kontroller at det alltid er skikkelige støttepunkter i skrått terreng.
5) Spring aldri - gå. Brukeren må ikke la seg trekke av gressklipperen.
6) Klipp alltid på tvers av hellende terreng, ikke opp og ned.
7) Vær spesielt forsiktig når du bytter retning i sterkt skrånende terreng.
8) Ikke bruk gressklipperen i terreng som heller mer enn 20_.
9) Vær spesielt forsiktig når gressklipperen trekkes mot deg.
10) Knivene må stoppes når gressklipperen må skråstilles, for eksempel ved flytting eller kryssing av overflater uten gress, eller når den skal flyttes fra eller til arbeidsområdet.
11) Bruk aldri gressklipperen hvis beskyttelsen er skadet, eller uten gressbeholder eller steinskjerm.
12) Motorinnstillingene må ikke endres. La ikke motoren få for høyt turtall.
13) Ved modeller med drivhjul, må hjuldriften frakoples før motoren settes i gang.
14) Sett på motoren som forklart i instruksjonene og hold føttene langt borte fra kniven.
15) Gressklipperen må ikke stilles på skrå når den skal startes. Start den på et plant underlag uten hindringer eller høyt gress.
16) Hender eller føtter må aldri holdes under eller i nærheten av roterende deler. Stå alltid langt fra utkasteråpningene.
17) Når gressklipperen er i gang må den ikke løftes eller flyttes.
18) Stopp motoren og ta ut tennpluggkabelen:
– før hvert inngrep under knivskiven og før utkastrennen renses.
– før gressklipperen kontrolleres, rengjøres og før du begynner å arbeide på den.
– etter å ha slått mot et fremmedlegeme. Kontroller eventuelle skader på gressklipperen. Reparer den, om nødvendig, før den tas i bruk igjen.
– hvis gressklipperen begynner å vibrere unormalt (finn frem til årsaken til vibrasjonen og korriger feilen).
19) Stopp motoren:
– hver gang gressklipperen står uten tilsyn. Med modeller med elstart skal også nøkkelen tas ut:
– før du fyller på bensin.
– hver gang gressbeholderen skal tas av eller settes tilbake på plass.
– før klippehøyden skal justeres.
20) Reduser gassen før motoren stoppes. Steng av drivstofftilførselen når arbeidet er avsluttet, og følg instruksjonene i motorhåndboken.
21) Hold alltid sikkerhetsavstanden fra den roterende kniven når du arbeider, dvs. håndtakets lengde.

D) VEDLIKEHOLD OG LAGRING

1) Hold mutrer og skruer godt tildratt, slik at maskinen alltid er i god operativ stand. Et regelmessig vedlikehold er viktig for sikkerheten og for å opprettholde prestasjonsnivået.
2) Gressklipperen med bensin i tanken må ikke oppbevares i et rom hvor bensingassene kan nås av åpen ild, gnister eller utsettes for kraftige varmekilder.
3) La motoren bli avkjølt før du setter bort gressklipperen.
4) For å redusere brannfaren skal motoren, utløpet og lyddemperen, batterikassen og bensintanken være fri for gressrester, løv eller overflødig fett. Etterlat ikke en beholder med hageavfall innendørs.
5) Kontroller jevnlig at steinskjermen og gressbeholderen ikke er skadet eller utslitt.
6) Må tanken tømmes, skal det skje utendørs, og med kald motor.
7) Bruk alltid arbeidshansker når kniven skal demonteres eller settes tilbake på plass.
8) Kontroller at kniven balansere når den slipes. Alle operasjoner som har med kniven å gjøre (demontering, sliping, balansering, montering og/eller utskiftning) er krevende arbeid som forutsetter særlig kompetanse, foruten bruk av særskilt utstyr. Av sikkerhetsgrunner er det derfor nødvendig at disse utføres ved et spesialisert senter.
9) For sikkerhets skyld må ikke gressklipperen brukes dersom noen av delene er utslitte eller skadet. Skadede eller utslitte deler må byttes ut, aldri repareres. Bruk kun originale reservedeler (knivene må alltid være merket med ⚠). Deler med annen kvalitet kan skade maskinen og redusere sikkerheten.

E) TRANSPORT OG FLYTTING

1) Hver gang maskinen skal flyttes, løftes, transporteres eller snus, gjør følgende:
– ta på solide arbeidshansker;
– ta tak i maskinen på sikre steder, og ta hensyn til maskinens vekt, samt fordelingen av vekten;
– få hjelp av et tilstrekkelig antall personer, gitt maskinens vekt og transportmiddelets karakteristika, samt stedene der den skal settes og flyttes fra.

SÄKERHETSFÖRESKRIFTER

BÖR FÖLJAS NOGA

A) BRUKSANVISNING

1) Läs noggrant igenom instruktionerna. Lär att känna igen kontrollerna och att använda gräsklipparen på passande sätt. Lär att snabbt stänga av motorn.
2) Använd gräsklipparen till det ändamål den är avsedd, dvs. att endast klippa och samla ihop gräs. Annan användning kan vara farlig och skada maskinen.
3) Låt aldrig gräsklipparen användas av barn eller av personer, som inte känner till instruktionerna tillräckligt. Lokala bestämmelser kan ange en minimiålder för dess användning.
4) Använd aldrig gräsklipparen:
– i närheten av personer, speciellt barn, eller djur;
– om användaren har intagit läkemedel eller ämnen, som kan anses skadliga för hans reflexförmåga och uppmärksamhet.
5) Glöm inte, att användaren är ansvarig för eventuella olycksfall och oförutsedda händelser gentemot andra personer och deras egenskap.

B) FÖRBEREDELSE

1) Klä alltid kraftiga skor och långa byxor när gräset klipps. Använd inte gräsklipparen barfota eller med öppna skor.
2) Kontrollera noggrant hela arbetsområdet, avlägsna allt, som skulle kunna sugas in och kastas ut från maskinen eller skada skärenheten och motorn (stenar, kvistar, järntrådar, ben, etc..).
3) OBS!: Fara! Bensinen är lättantändlig.
– förvara bensinen i därtill avsädd behållare;
– använd en tratt för att fylla på bränslet, gör detta utomhus och avstå från att röka under arbetet samt var gång man hanterar bränslet;
– fyll på innan motorn tändes; tillför inte bensin och ta inte bort tankens lock när motorn är på eller är varm;
– sätt inte på motorn om bensin läcker ut och undvik, att orsaka brandfara genom att avlägsna gräsklipparen från området där bränslet har spillts, tills bränslet har dunstat bort och bensinångorna har upplöst sig.
– sätt alltid tillbaka tankens och bensinbehållarens lock och kontrollera, att locken är väl låsta.
4) Ersätt sliten ljuddämpare.
5) Utför en allmän kontroll före användning, och kontrollera särskilt noga knivarnas utseende, och att skruvarna och knivarna inte är nötta eller skadade. Ersätt hela knivblocket och de skadade eller utnötta skruvarna, så att balanseringen bibehålles.
6) Montera skydden på utblåset (säck eller stenskydd) innan arbetet sätts igång.

C) UNDER ANVÄNDNINGEN

1) Sätt inte på motorn i stängda utrymmen, där farliga koloxydgaser kan utvecklas.
2) Arbeta endast i dagsljus eller med en god belysning.
3) Unvik om möjligt, att arbeta när gräset är vått.
4) Kontrollera, att det alltid finns ordentliga stödpunkter på sluttande terräng.
5) Spring aldrig; gå. Användaren bör inte låta sig dras av gräsklipparen.
6) Klipp alltid tvärs över sluttande terräng, aldrig upp och ner.
7) Var särskilt försiktig vid byte av riktning i sluttande terräng.
8) Klipp aldrig på terräng, som har över 20° sluttning.
9) Var särskilt försiktig när gräskilipparen dras mot föraren.
10) Stoppa knivarna, om gräsklipparen måste lutas för bl. a. transport, vid korsning av ytor utan gräs och när gräsklipparen transporteras till och från ytan där gräset ska klippas.
11) Använd aldrig gräsklipparen om skydden är skadade, samt utan uppsamlare eller stenskydd.
12) Ändra inte motorns inställningar och låt den inte uppnå ett alltför högt motorvarvtal.
13) Vid modeller med drift ska hjuldriftens koppling frånkopplas, innan motorn sätts igång.
14) Sätt på motorn enligt instruktionerna och håll fötterna långt från kniven.
15) Luta inte gräsklipparen när den sätts igång. Sätt igång den på en plan yta utan hinder och högt gräs.
16) Håll aldrig händer och fötter i närheten eller under roterande delar. Stå alltid långt från gräsutkastningsöppningarna.
17) Lyft inte och transportera inte gräsklilpparen när den är igång.
18) Stoppa motorn och dra av tändstiftskabeln:
– före varje ingrepp under klippskivan och innan utkastningsrännan rensas;
– innan gräsklipparen kontrolleras, rengörs eller innan man börjar arbeta på den;
– efter att ha slagit emot ett främmande föremål. Kontrollera ev. skador på gräsklipparen och reparera om nödvändigt, innan maskinen används på nytt;
– om gräsklipparen börjar vibrera på onormalt sätt (sök genast orsaken till vibrationerna och åtgärda).
19) Stoppa motorn:
– var gång gräsklipparen står obevakad. Vid modeller med elstart ska även nyckeln borttagas;
– innan bränsle fylls på;
– var gång gräsuppsamlaren tas bort eller monteras på igen;
– innan klipphöjden ställs in.
20) Minska på gasen innan motorn stoppas. Stäng av bränsletillförseln när arbetet är slut och följ instruktionerna i motorns handbok.
21) Under arbetet, håll alltid säkerhetsavståndet från den roterande kniven, dvs. handtagets längd.

D) UNDERHÅLL OCH FÖRVARING

1) Håll muttrar och skruvar åtdragna för att alltid behålla maskinen i säkert arbetstillstånd. Ett regelmässigt underhåll är väsentligt för säkerheten och för att upprätthålla prestationsnivån.
2) Förvara aldrig gräsklipparen med bensin i tanken i ett rum, där bensinångorna kan nås av eldslåga, gnista eller stark värmekälla.
3) Låt motorn kallna innan gräsklipparen ställs bort.
4) För att minska brandrisken ska motorn, utloppet samt ljuddämparen, batterilådan och bensinförvaringsstället vara fria från gräsrester, löv eller överflödigt fett. Lämna inte behållare med klippt gräs inomhus.
5) Kontrollera ofta att stenskyddet och gräsuppsamlaren inte är alltför utnötta eller förslitna.
6) Om tanken måste tömmas, ska detta göras utomhus och med kall motor.
7) Använd arbetshandskar vid demontering och påmontering av kniven.
8) Se till att kniven hålls i jämvikt när den slipas. Alla ingrepp gällande kniven (nedmontering, slipning, balansering och/eller byte) är krävande ingrepp som efterfrågar specifik kompetens förutom användning av speciella verktyg; på grund av säkerhetsskäl så måste de därför utföras hos en serviceverkstad.
9) För säkerhets skull, använd aldrig maskinen om delar av den är utnötta eller skadade. Utnötta eller utslitna delar måsta bytas ut, aldrig repareras. Använd originalreservdelar (knivarna måste alltid vara märkta ⚠). Delar av annan kvalitet kann skada maskinen och minska säkerheten.

E) TRANSPORT OCH FÖRFLYTTNING

1) Var gång som man måste förflytta, lyfta eller luta maskinen så måste man:
– bära robusta skyddshandskar;
– greppa maskinen så man får ett säkert tag genom att ta i beaktande dess vikt och fördelning;
– ta hjälp av tillräckligt med personer, anpassat efter maskinens vikt eller platsen där den skall placeras eller lyftas upp.

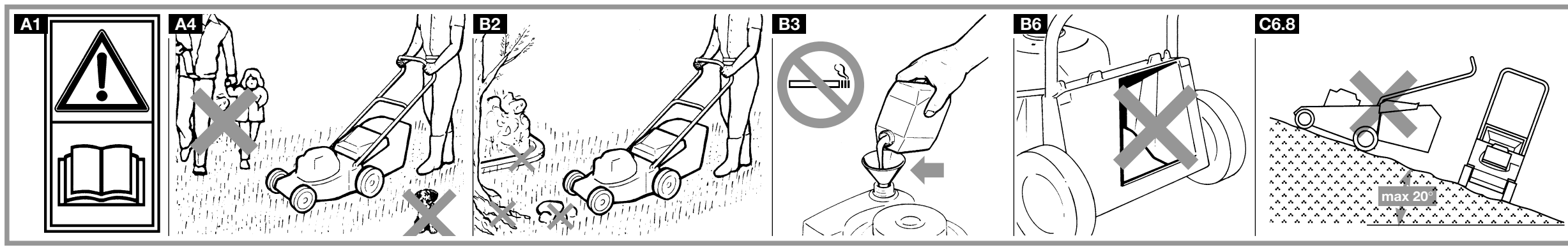

SIKKERHETSPLATENES PLASSERING

Gressklipperen må brukes med varsomhet. På maskinen finnes noen plater som viser symboler for de viktigste forsiktighetsreglene ved bruk. Symbolene er forklart nedenfor.
Disse plateneer en integrert del av gressklipperen. Ta kontakt med forhandleren for å bytte dem dersom de løsner eller har blitt uleselige.
Vi anbefaler at avsnittene om sikkerhet i de forskjellige kapitlene i dette heftet leses nøye.

SÄKERHETSETIKETTERNAS LÄGE

Gräsklipparen bör användas med försiktighet. På maskinen finns vissa etiketter, som visar symboler för att erinra om de viktigaste försiktighetsåtgärder vid dess användning. Symbolernas betydelse förklaras nedan.
Dessa etiketter är en integrerad del av gräsklipparen. Kontakta försäljaren för att byta ut dem, om de lossnar eller blir oläsliga.
Noggrann läsning av säkerhetsbestämmelserna under respektive kapitel i denna handbok rekommenderas.

ETIKETTER, SOM ANGIVER SIKKERHEDSFORSKRIFTER.

Plæneklippere bør benyttes med forsigtighed. Derfor er der på maskinerne påsat etiketter med symboler, som henviser til at vise den største forsigtighed.
Betydningen af disse symboler er forklaret herunder. Etiketterne skal betragtes som en del af maskinen. Skulle en af disse etiketter falde af eller blive ulæselig, bedes du kontakte forhandleren for at få denne erstattet.
Endvidere råder vi til opmærksomt at læse kapitlet om sikkerhedsforskrifter, som du finder i denne betjeningsvejledning.

TURVALLISUUSETIKETTIEN SIJAINTI

Ruohonleikkuria on käytettävä varovaisesti. Tämän vuoksi koneeseen on kiinitetty sääntöjä kuvailemia piirustuksia, jotka muistuttavat tärkeimmistä käytännön varokeinoista.
Niiden merkitys on selitetty tässä alla. Nämä etiketit ovat tarkoitettu ruohonleikkurin olennaisiksi osiksi. Jos jokin niistä irtautuu tai tulee lukemattomaksi, ota yhteys omaan yksinmyyjääsi, joka hankkii sinulle uuden etiketin.
Me kehotamme sinua lukemaan erittäin tarkasti turvallisuussäännöt, jotka on annettu ohjekirjassa niille varatussa luvussa.

SIKKERHEDSFORSKRIFTER

BØR FØLGES NØJE

A) GENERELLE RÅD

1) Læs opmærksomt betjeningsvejledningen. Bliv fortrolig med plæneklipperens styring og dermed selve brugen af maskinen. Lær at slukke hurtigt for maskinen.
2) Brug kun plæneklipperen til det formål den er beregnet, dvs. klipning og opsamling af græs. Al anden brug af maskinen er farlig og kan skade denne.
3) Lad aldrig børn, eller personer, som ikke har det nødvendige kendsskab til plæneklipperen, bruge denne. Der kan lokalt være fastsat en minimum aldersgrænse for brug af plæneklipper.
4) Brug aldrig plæneklipper:
– med personer, specielt børn, eller dyr i nærheden.
– hvis brugeren har indtaget medicin el. lign., som kan forringe reflekser og opmærksomhed.
5) Vær opmærksom på at brugeren er ansvarlig for ulykker, som påføres andre personer eller deres ejendom.

B) FORBEREDELSE

1) Under arbejde med maskinen, sørg altid for at bære solide sko og lange bukser. Arbejd aldrig med bare fødder eller sandaler.
2) Før arbejdet påbegyndes bør området renses for fremmedllegemer, som kunne udslynges fra plæneklipperen eller beskadige knivblokken og motoren (sten, grene, jernstykker osv.)
3) OBS: FARE! Benzin er meget brandfarlig.
– opbevar brændstoffet i dertil beregnede dunke.
– fyld brændstof på ved hjælp af en tragt. Dette skal altid foregå i det fri og ryg aldrig under påfyldning af brændstof.
– fyld brændstof på før start af motor; påfyld aldrig benzin, og fjern aldrig tankens benzindæksel, når motoren er i gang eller stadig er varm.
– start ikke motoren, hvis der er spilt benzin, men flyt plæneklipperen fra det forurenede område for at undgå brand. Vent til benzindampene er forsvundet.
– Sørg altid for at stramme dækslet godt på både tank og benzindunk.
4) Udskift defekte lyddæmpere.
5) Før brug af plæneklipperen, foretag da et generelt eftersyn især af kniven. Kontroller at skruer og skær ikke er slidt eller beskadiget.
Ved beskadigelse erstattes hele kniblokken og alle slidte eller ødelagte skruer, for at bibeholde balancen.
6) Før påbegyndelse af klipning, skal enten græsopsamleren eller skærmpladen monteres.

C) UNDER BRUG

1) Tænd aldrig motoren i et lukket rum; der kan opstå farlige kululiltedampe.
2) Arbejd kun ved dagslys eller godt kunstigt lys.
3) Undgå, om muligt, at klippe i vådt græs.
4) Pas på ikke at glide ved klipning på skråninger.
5) Løb aldrig, men gå; lad ikke plæneklipperen trække dig.
6) Klip altid en skråning på tværs og aldrig på langs.
7) Pas altid på, når der skiftes klipperetning på en skråning.
8) Klip aldrig på områder med en hældning på mere end 20°.
9) Pas på, når du trækker plæneklipperen mod dig selv.
10) Skal plæneklipperen transporteres over andre overflader end græs, afbryd da motoren og kontroller at kniven er i stilstand.
11) Benyt aldrig plæneklipperen, hvis beskyttelsesskærmen er beskadiget eller uden græsopsamler eller skærm.
12) Motorens justering bør ikke ændres, og det ogivne max. omdrejningstal må ikke hæves.
13) På modeller med fremdrift, skal hjuldriften frakobles før motoren startes.
14) Start motoren ifølge vejledningen, og hold fødderne i passende afstand.
15) Vip ikke maskinen ved start. Start plæneklipperen på en jævn overflade uden forhindringer og højt græs .
16) Kom ikke for nær ved klipperskjoldet med hænder og fødder, og stå altid i en passende afstand fra udkasteråbningen.
17) Plæneklipperen må hverken løftes eller transporteres når motoren går.
18) Stop motoren og fjern tændrørsledningen fra tændrøret:
– før indgreb under klipperskjoldet eller rensning af græsudkastet
– inden kontrol, rengøring eller reparation af plæneklipperen
– efter påkørsel af evt. sten; undersøg om klipperen er beskadiget og reparer eventuelt for at fortsætte arbejdet.
– hvis plæneklipperen begynder at vibrere, sørg hurtigt for at fjerne årsagen til denne vibration.
19) Stop motoren:
– når plæneklipperen bliver ladt uden opsyn. På elektriske modeller fjernes tændingsnøglen.
– før påfyldning af brændstof.
– hver gang opsamlingsposen bliver enten på - eller afmonteret.
– før regulering af klippehøjde.
20) Før gasreguleringshåndtaget mod stop for motoren stoppes. Luk for brændstofstilførslen efter brug, ifølge vejledningen i instruktionsbogen.
21) Under arbejdet bør der altid holdes en passende sikkerhedsafstand fra klipperskjoldet, dvs. styrets længe.

D) VEDLIGEHOLDELSE OG OPBEVARING

1) Lad bolte og skruer forblive monteret, så maskinen altid er klar til brug. Det er vigtigt for plæneklipperens sikkerhed og ydelse at foretage en regelmæssig vedligeholdelse.
2) Fyld aldrig brændstof på plæneklipperen i et rum, hvor benzindampene kan nå enten en flamme, gnist eller stærk varme.
3) Lad motoren køle af inden at sætte den i et rum.
4) For at mindske risikoen for brand, skal følgende holdes rent for blade, grene og olie: motor, lyddæmper, batteriholder og brændstofsbeholder. Efterlad ikke kasser med afklippet græs i et lukket rum.
5) Kontroller ofte skærmplade og græsopsamler for slid eller beskadigelse.
6) Hvis benzintanken skal tømmes, bør dette gøres i det fri og med afkølet motor.
7) Ved udskiftning af kniven benyttes arbejdshandsker.
8) Det er vigtigt at bibeholde knivens balance, når denne slibes. Samtlige operationer, der involverer kniven (afmontering, slibning, balancering, genmontering og/eller udskiftning), er kritiske og kræver specifik kompetence og anvendelse af specielle redskaber. Af sikkerhedshensyn er det derfor nødvendigt, at de altid udføres af et specialiseret center.
9) Brug aldrig maskinen med slidte eller ødelagte dele af hensyn til sikkerheden. Defekte dele bør altid udskiftes og ikke repareres. Brug originale reservedele(knive skal være mærket ⚠) Reservedele af anden kvalitet kan beskadige maskinen og forringe sikkerheden.

E) TRANSPORT OG HÅNDTERING

1) Hver gang maskinen skal sættes i bevægelse, løftes, transporteres eller skråstilles, skal De:
– Bære kraftige arbejdshandsker;
– Tage fat i maskiner på steder, der muliggør et sikkert greb, under hensyntagen til vægten og fordeling af denne;
– anvende et antal personer, der er egnet til maskinens vægt og transportmidlets egenskaber, samt til egenskaberne ved de steder, hvor maskinen skal placeres eller hentes.

TURVALLISUUSSÄÄNNÖT

NOUDATA TARKASTI

A) KOULUTUS

1) Lue tarkasti käyttöohjeet: Totuttaudu säätimiin ja ruohonleikkurin sopivaan käyttöön. Opi pysähdyttämään moottori nopeasti.
2) Käytä ruohonleikkuria siihen tarkoitettuun käyttöön, eli ruohon leikkuun ja keräykseen. Mikä tahansa muu käyttö voi paljastua vaaralliseksi tai aiheuttaa koneen vaurioitumisen:
3) Ruohonleikkuri ei ole sallittu lasten tai niiden henkilöiden käyttöön, jotka eivät tarpeellisesti tunne sen käyttöohjeita. Paikalliset lait voivat määrätä ikärajan, jonka mukaan alaikäiset eivät saa käyttää ruohonleikkuria hyväkseen.
4) Ruohonleikkuria ei saa koskaan käyttää
– ihmisten, varsinkin lasten, tai eläinten läheisyydessä;
– jos käyttäjä on nauttinut lääkkeitä tai aineita, jotka voivat vaikeuttaa keskittymiskykyä ja refleksien toimintaa.
5) Muista, että ruohonleikkurin käyttäjä on vastuunalainen tapaturmista tai vahingoista, jotka hän aiheuttaa muille ihmisille tai heidän omaisuuksilleen.

B) ALKUTOIMET

1) Ruohonleikkauksen aikana, käytä tukevia jalkineita ja pitkiä housuja. Älä koskaan laita ruohonleikkuria käyntiin paljain jaloin tai sandaalit jalassa.
2) Tutki työkenttä tarkasti ja poista kaikki vieraat esineet, jotka voivat sinkoutua leikkurista tai vaurioittaa leikkuuyksikköä ja moottoria(kivet, rautalangat, luun palaset, oksat jne).
3) HUOMIO! VAARA! Bensiini on erittäin tulenarkaa.
– säilytä polttoaine asiaankuuluvissa säilyntäastioissa;
– lisää polttoainetta ruohonleikkuriin, suppilon avulla, vain taivasalla, älä tupakoi tämän työvaiheen aikana, samoin kuin ei koskaan polttoainetta käsitellessä;
– lisää polttoaine ennen moottorin käynnistämistä; älä lisää bensiiniä tai älä poista säiliön korkkia silloin kun moottori on käynnissä tai se on vielä kuuma;
– jos bensiiniä valuu ulos, älä sytytä moottoria, vaan vie ruohonleikkuri kauaksi bensiinillä kostuneelta alueelta ja vältä sytyttämästä tulea siihen asti kunnes polttoaine on täysin haihtunut ja bensiinin höyryt hajoittuneet.
– muista aina laittaa ja hyvin kiinnittää säiliön ja bensiinikanisterin korkit;
4) Vaihda vialliset äänenvaimentajat.
5) Ennen käyttöä, tarkista kone huolellisesti ja erityisesti sen leikkuuterät ja varmista etteivät ruuvit eivätkä leikkuuosat ole kuluneet tai vahingoittuneet. Vaihda kaikki vaurioituneet terät ja ruuvit, jotta terän tasapaino säilyisi esimerkillisenä.
6) Ennen työn alkua, asenna ruohonkeruuaukolle suojukset (kivisuoja tai ruohonkeruusäkkiä).

C) KäYTöN AIKANA

1) Älä käynnistä mootoria suljetussa paikassa, jossa voi kertyä hengenvaarallista häkää
2) Työskentele ainoastaan päivänvalossa tai kyllin riittävässä keinovalossa.
3) Jos mahdollista, vältä työskentelyä märällä ruohikolla.
4) Varmista aina, että ruohonleikkuri tukeutuu oikeanomaisesti rinteiseen maaperään.
5) Älä koskaan juokse, vaan kävele; vältä olemasta ruohonleikkurin vetämänä.
6) Leikkaa ruoho rinteissä poikittain eikä koskaan ylös alas.
7) Ole eritttäin varovainen vaihtaessasi suuntaa rinteissä.
8) Älä leikkaa ruohoa rinteissä, joiden riippuvuus on 20°: ta suurempi.
9) Ole erittäin varovainen vetäessäsi ruohonleikkuria itseäsi kohden.
10) Sido terä, jos ruohonleikkuri on kallistuneena kuljetuksen aikana, ylittäessäsi ruohottomia aluieita ja silloin kun sitä kuljetetaan työalueille ja sieltä pois.
11) Älä koskaan käynnistä ruohonleikkuria ilman kivisuojusta tai ruohonkeruusäkkiä, tai jos koneen suojukset ovat vaurioituneet.
12) Älä muuntele moottorin säätimiä, äläkä käytä mootoria ylinopeudella.
13) Itsevetävän mallin kyseessä oltaessa sammuta pyöriin johtava ohdin ennen kuin käynnistät moottorin.
14) Käynnistä moottori varovasti ohjeiden mukaisesti ja pidä jalkasi hyvin kaukana terästä.
15) Älä kallista ruohonleikkuria sitä käynnistäessäsi. Käynnistä ruohonleikkuri aina tasaisella maaperällä, eikä pitkäruohoisella tai muuten esteisellä alueella.
16) Älä lähesty käsin tai jaloin pyöriviä osia. pysyttele aina kaukana ruohonkeruuaukosta.
17) Älä nosta tai kuljeta ruohonleikkuria moottorin käynnissä oltaessa.
18) Pysäytä moottori ja irrota sytystulpan johto:
– ennen mitä tahansa toimea leikkutason alla tai ennen jätteiden kerääjän puhdistamista;
– ennen ruohonleikkurin huoltoa, puhdistusta tai tarkistusta;
– jos osut vieraaseen esineeseen. Varmista ettei ruohonleikkuri ole vahingoittunut ja huolla mahdolliset vauriot ennen sen uudelleen käyttöä.
– jos ruohonleikkuri alkaa oudosti täristä (Tutki heti tärinän syy ja korjaa se).
19) Pysäytä moottori:
– joka kerta kun jätät ruohonleikkurin yksin. Sähkökäyntisen mallin kyseessä ollessa, poista myös avain;
– ennen polttoaineen lisäystä;
– joka kerta kun laitat tai poistat ruohonkeruusäkin;
– ennen kun säädät leikkuukorkeuden.
20) Vähennä kaasua ennen moottorin pysäyttämistä. Sulje polttoaineen syötin työn päätyttyä moottorin käyttöohjekirjan selosteen mukaisesti.
21) Työn aikana, säilytä varren pituinen turvaetäisyys pyörivästä terästä.

D) HUOLTO JA SÄILYTYS

1) Varmista aina, että ruuvit ja mutterit ovat tiukasti kiinni, jotta leikkuri olisi aina turvallinen ja käyttövalmis. Säännöllinen huolto on ehdoton turvallisuudelle ja suoritustason ylläpidolle.
2) Älä koskaan jätä ruohonleikkuria suljettuun tilaan tyhjentämättä bensiinitankkia, koska bensiinistä vapautuvat höyryt saattavat päästä kosketukseen liekin, kipinän tai kuumuuden lähteen kanssa.
3) Anna moottorin jäähtyä ennen ruohonleikkurin siirtämistä mihin tahansa tilaan.
4) Tulipalovaaran vähentämiseksi poista ruohonjätteet, lehdet tai ylimääräinen rasva moottorin, pakoputken, akun ja bensiinivaraston läheisyydestä. Älä jätä täysinäisiä ruohonkeruusäkkejä sisätilaan.
5) Tarkasta usein kivisuojan ja ruohonkeruusäkin tila ja mahdollinen kuluminen ja vaurioituminen.
6) Tyhjennä bensiinitankki aina ulkona ja moottorin ollessa kylmä.
7) Käytä suojakäsineitä aina terää käsitellessäsi.
8) Tarkista aina terän tasapaino ennen sen teroittamista. Kaikki terää koskevat toimenpiteet (irrotus, teroitus, tasapainotus, uudelleenkiinnitys ja/tai vaihto) ovat vaativia toimenpiteitä, jotka vaativat oikeiden työkalujen käytön lisäksi erityispätevyyttä. Turvallisuuden vuoksi suosittelemme, että nämä toimenpiteet suoritetaan tähän erikoistuneissa keskuksissa.
9) Turvallisuuden nimessä, älä koskaan käytä konetta, jos sen osat ovat vaurioituneet tai kuluneet. Vaurioituneet ja kuluneet osat täytyy vaihtaa, eikä koskaan korjata. Käytä alkuperäisiä vaihtoosia (terissä on aina oltava valmistajan nimi ⚠). Alkuperäisiä erilaisemmat osat voivat vahingoittaa konetta ja alentaa sinun turvallisuuttasi.

E) KULJETUS JA LIIKUTTAMINEN

1) Aina laitetta liikuteltaessa, nostettaessa, kuljetettaessa tai kallistettaessa, tulee:
– käyttää tukevia työkäsineitä;
– tarttua koneeseen kohdista, joista saadaan varma ote, koneen paino ja sen jakautuminen huomioiden;
– käyttää tarpeeksi monta henkilöä laitteen painon ja kuljetusvälineen tai sijoitus- tai noutopaikan huomioiden.

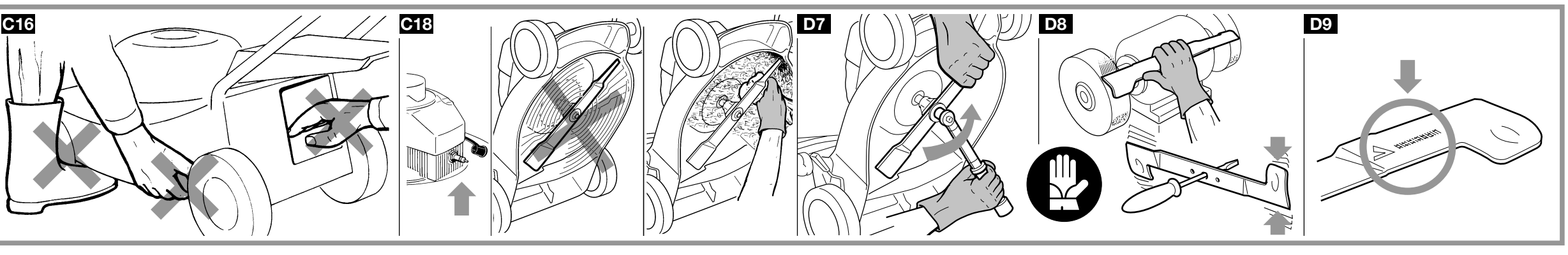

Plate med forskrifter **- Etikett med förskrifter -** ***Etiket med forskrifter*** **- Ohjeiden etiketti**

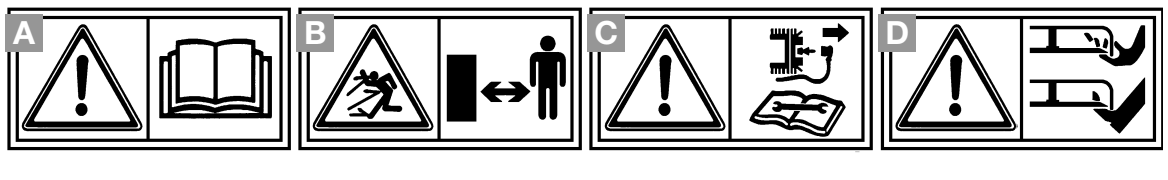

A

Obs: *Les gjennom håndboken før maskinen tas i bruk.*

Obs: Läs igenom handboken före maskinens användning.

Vigtigt: *Læs betjeningsvejledningen før maskinen tages i brug.*

Huomio: Lue käyttöohjekirja ennen ruohonleikkurin käyttöä.

B

Risiko for flyende gjenstander. *Hold personer unna arbeidsstedet under bruk.*

Risk för flygande partiklar. Obehöriga får inte vistas i arbetsområdet.

Risiko for stenudslyngning. *Ingen personer bør opholde sig i arbejdsområdet, når maskinen er i brug.*

Räjähtymisvaara. Käytön aikana älä anna toisten ihmisten lähestyä työaluetta.

C

Obs: *Trekk ut tennpluggodet og les instruksjonene før hvert vedlikeholdsarbeide eller reparasjon.*

Obs: Dra ut tändstiftets huv och läs instruktionerna före varje underhållningsarbete eller reparation.

Vigtigt: *Fjern tændrørsledningen fra tændrøret og læs vejledningen inden påbegyndelse af reparation eller vedligeholdelse.*

Huomio: Irrota sytytystulpan suojus ja lue ohjeet ennen huoltoa tai korjausta.

D

Fare for skjæreskader. *Kniver i bevegelse. Føtter eller hender må ikke stikkes inn i knivhuset.*

Risk för skärskador. Knivar i rörelse. Stick inte fötter eller händer i knivhuset.

Risiko for skader. *Knive i bevægelse. Stik ikke fødder eller hænder ind i rotorhuset.*

Leikkausvahinkojen vaara. Liikkuvia veitsiä. Älä pane jalkojasi tai käsiäsi veitsionkaloon.