COD.	MOD.	*	
S04604	5650 XQT	110107010	090106700(4)
S04606	PRO 355	110107010	090106700(4)
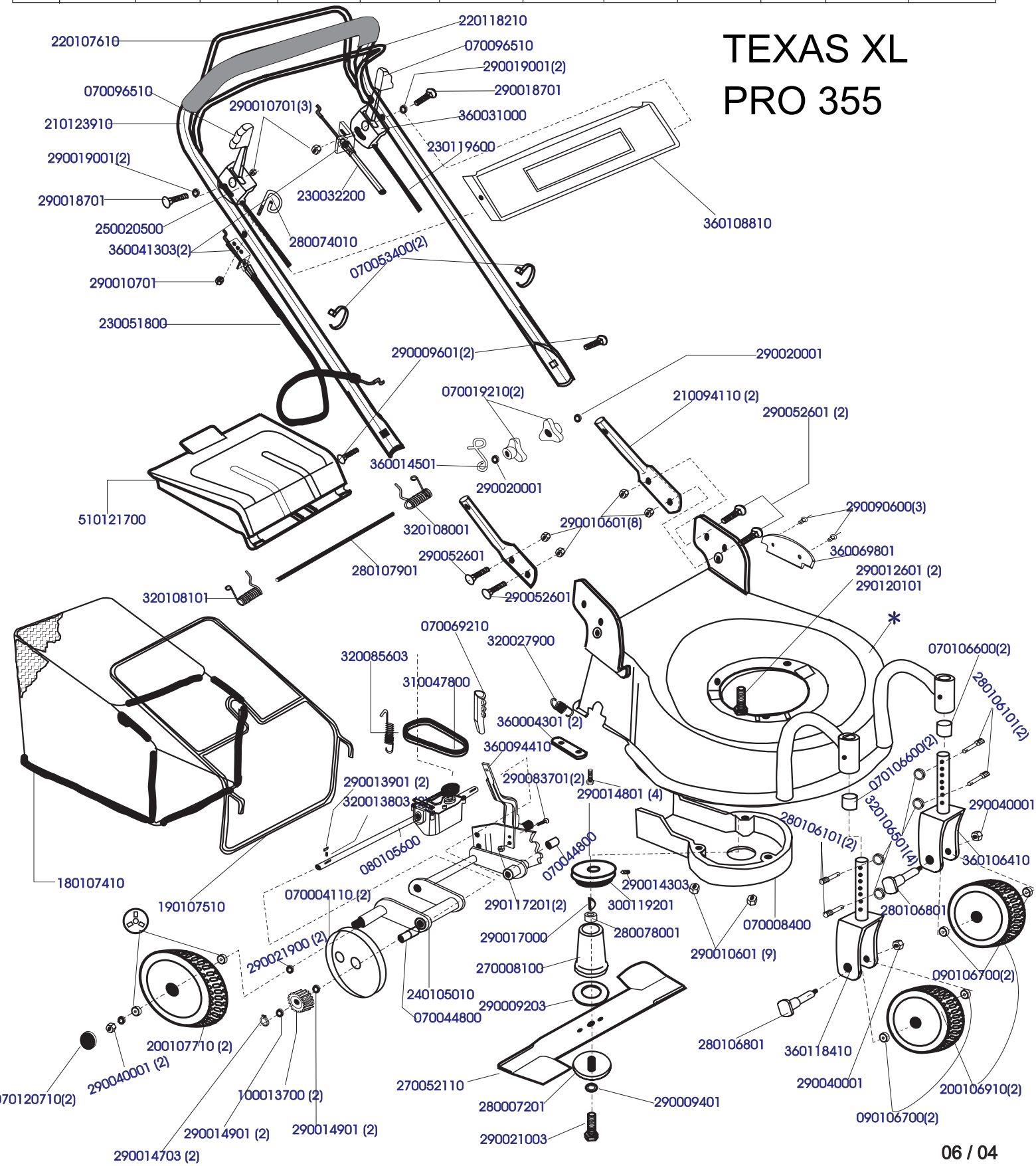
TEXAS XL
PRO 355