		Telefon
For reservedele kontakt Texas :	post@texas.dk	6395 5555
		Phone
For spareparts contact Texas :	post@texas.dk	0045 6395 5555

KGE2000Tc

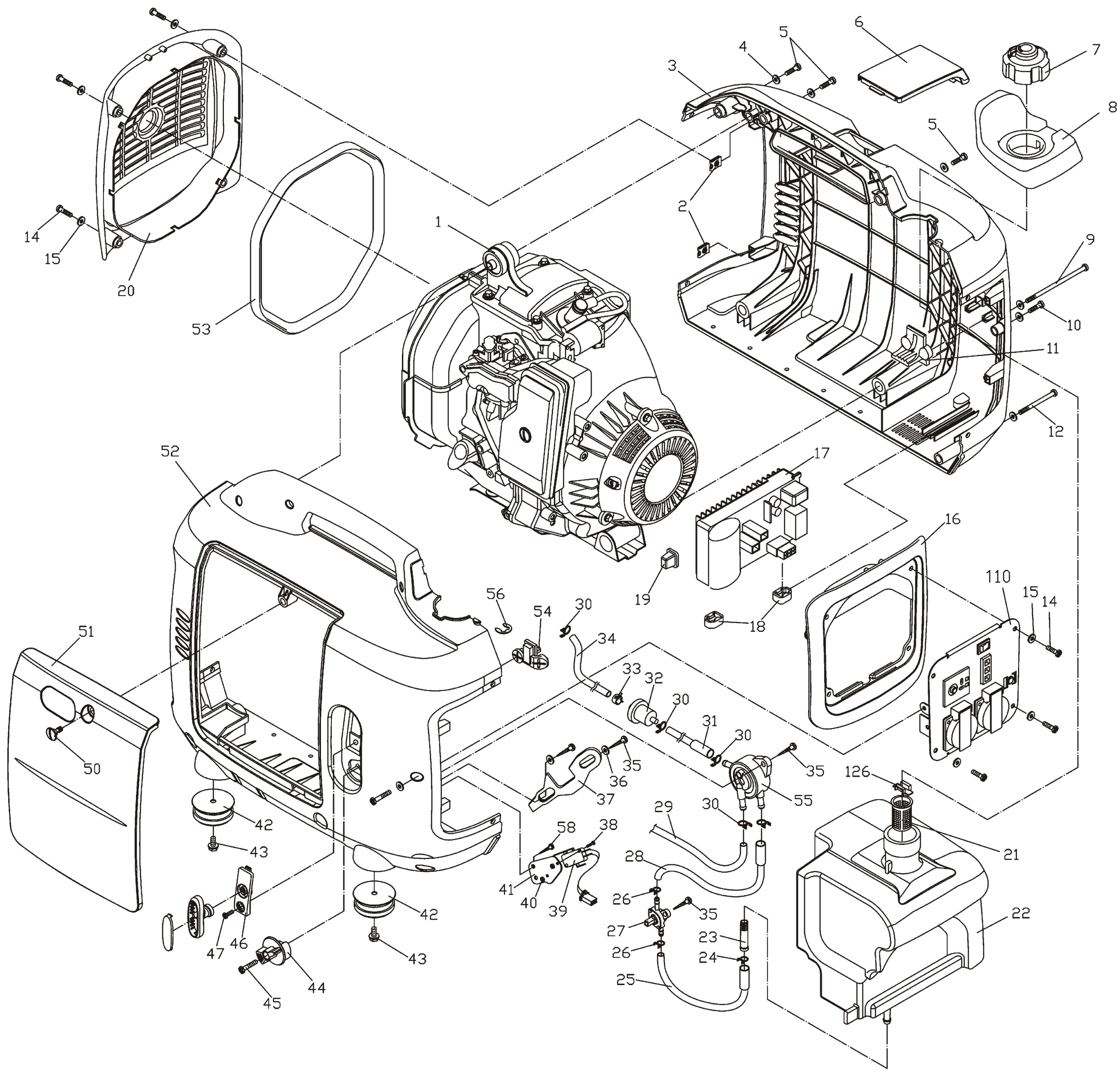
1
2
3
4
5
5
6
7
8
9
10
11
12
14
15
14
15
16
17
18
19
20
21
22
23
24
25
26
26
27
28
29
30
30
30
31
32
33
34
35
35
35
36
37
38
39
40
41
42
42
43
43
44
45
46
47
50
51
52
53
54
55
56
58
110
126

KGE2000Tc

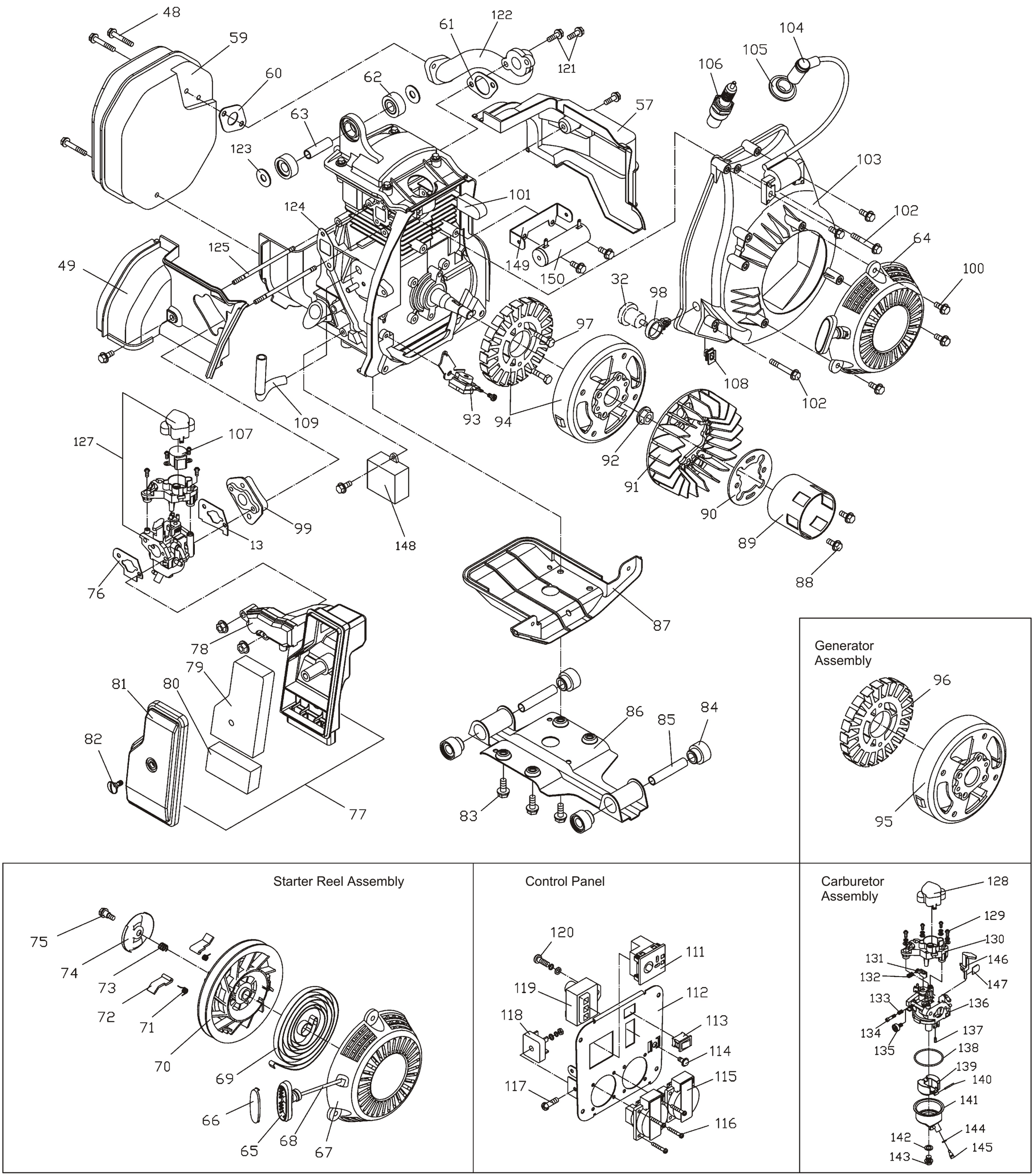
48
59
60
61
122
121
62
63
123
57
104
105
106
103
102
64
100
101
124
125
49
149
150
32
98
97
108
102
93
94
109
127
107
92
91
90
89
88
99
13
148
76
87
78
79
81
80
82
77
86
85
84
83
Generator Assembly
96
95
Starter Reel Assembly
75
74
73
72
71
70
69
66
65
68
67
Control Panel
120
111
119
112
118
113
114
117
115
116
Carburetor Assembly
128
129
130
131
146
132
147
133
136
134
137
135
138
139
140
141
144
142
145
143