Reservedelsliste for harve 1999

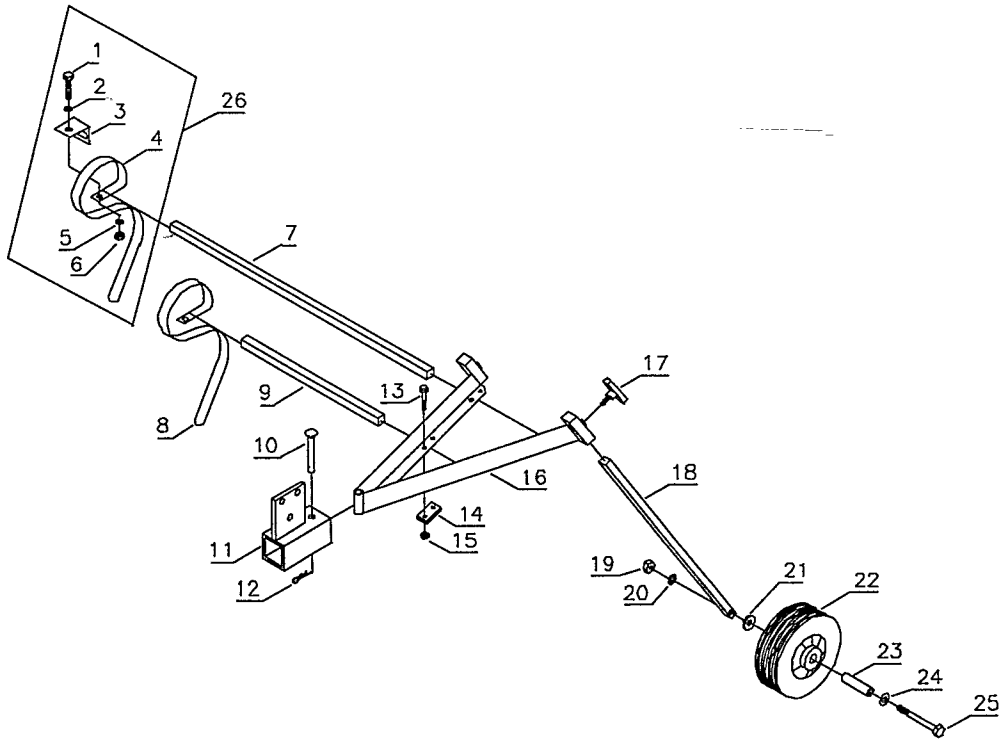

Kpl. Nr. 91070000100

Nr.	Best. Nr.	Stk	Beskrivelse	Bezeichnung D	Description GB	Description F
1	90102748	5	Sætskrue	Schraube	Screw	Vis
2	90102198	5	Låseskive	Federscheibe	Lock washer	Rondelle frein
3	91071211	5	Beslag	Konsole	Console	Console
4	91071210	3	Tand	Zahn	Tooth	Dent
5	90102198	5	Låseskive	Federscheibe	Lock washer	Rondelle frein
6	90100662	5	Møtrik	Mutter	Nut	Vis
2 7	91071208	1	Lang stang	Achse	Rod	Barre
8	91071210	2	Tand	Zan	Tooth	Dent
2 9	91071207	1	Kort stang	Ackse	Rod	Barre
10	90000006	1	Splitbolt	Steckbolzen	Cotterbolt	Goupille
2 11	91071100	1	Flange	Flansch	Flanged	A bride
12	90000057	1	Split	Federstecker	Cotter pin	Goupille
13	90102731	8	Sætskrue	Schraube	Screw	Vis
14	91071209	4	Beslag	Konsole	Console	Console
15	90180951	8	Flangemøtrik	Flanschmutter	Flanged nut	Vis à bride
16	91071101	1	Redskabsramme	Gerätramen	Tool corrier	Cardre d'outils
17	90307610	2	Vingeskrue	Flügelschraube	Wing screw	Vis papillon
18	91071206	2	Stang for hjul	Ackse für rad	Rod for wheel	Barre
19	90100663	2	Møtrik	Mutter	Nut	Ecrou
20	90102199	2	Låseskive	Federscheibe	Lock washer	Rondelle frein
21	90120059	2	Skive	Scheibe	Washer	Rondelle
22	90304210	2	Hjul	Stützrad	Wheels	Roue de support
23	90001142	2	Hjulbøs	Buchse	Bushing	Entretoise
24	90102311	2	Planskive	Planscheibe	Washer	Rondelle
25	90102948	2	Stålbolt	Schraube	Bolt	Vis
26	9-140-4	1	Tand kpl.	Zan, kpl.	Tooth, cpl.	Dent.cpl.

ANDREAS PETERSEN HØJBY ApS –DK-5260 ODENSE S. TLF. 6395 5555 Fax. 6395 5558